TECWELD

Katalog części eksploatacyjnych uchwytów plazmowych

PCH-35

Uchwyt do cięcia plazmą chłodzony powietrzem PCH-35

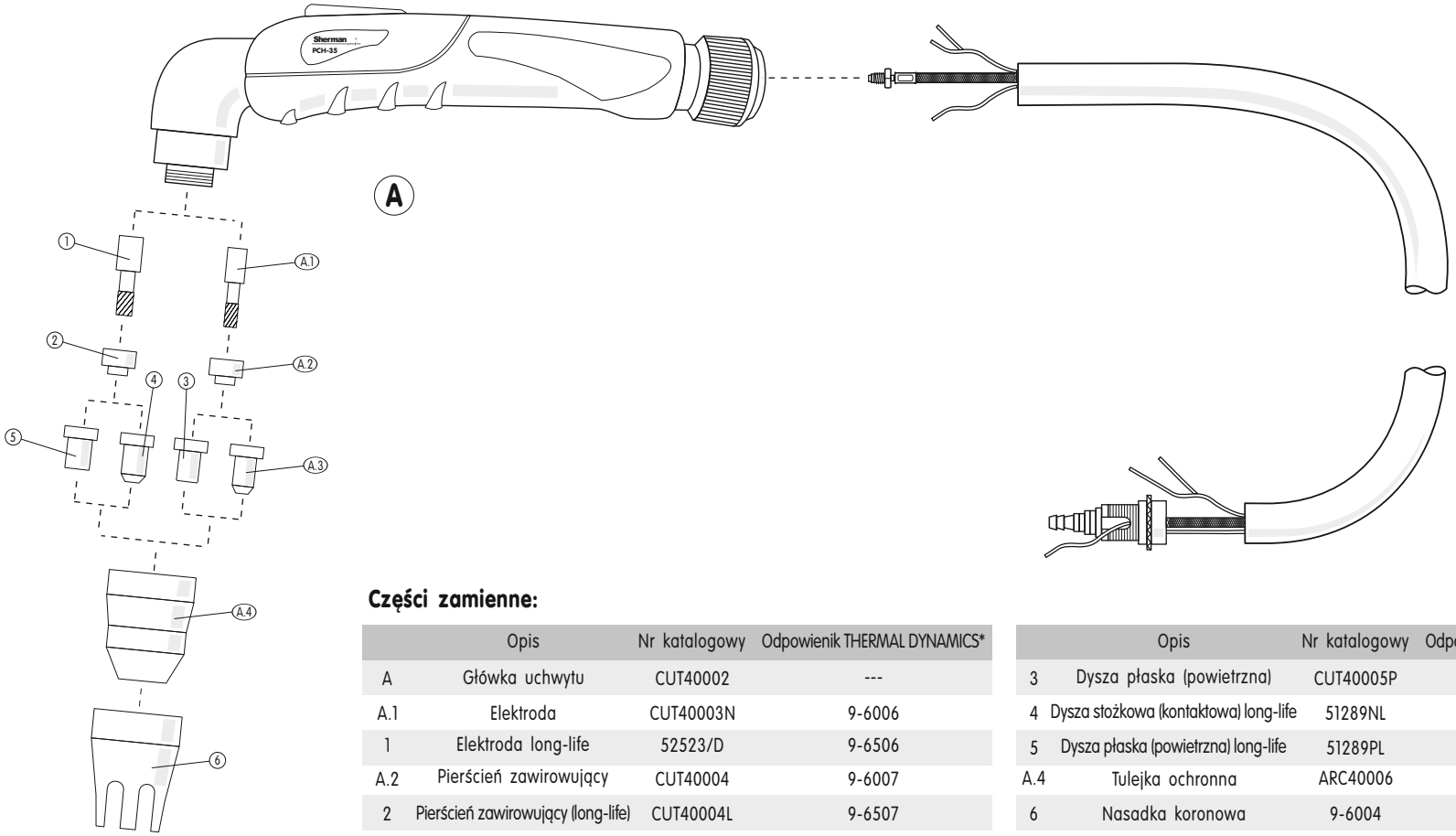

Części zamienne:

	Opis	Nr katalogowy	Odpowienik THERMAL DYNAMICS*
A	Główka uchwytu	CUT40002	---
A.1	Elektroda	CUT40003N	9-6006
1	Elektroda long-life	52523/D	9-6506
A.2	Pierścień zawirowujący	CUT40004	9-6007
2	Pierścień zawirowujący (long-life)	CUT40004L	9-6507
A.3	Dysza stożkowa (kontaktowa)	CUT40005N	9-6001
3	Dysza płaska (powietrzna)	CUT40005P	9-6000

	Opis	Nr katalogowy	Odpowienik THERMAL DYNAMICS*
3	Dysza płaska (powietrzna)	CUT40005P	9-6000
4	Dysza stożkowa (kontaktowa) long-life	51289NL	9-6501
5	Dysza płaska (powietrzna) long-life	51289PL	9-6500
A.4	Tulejka ochronna	ARC40006	9-6003
6	Nasadka koronowa	9-6004	9-6004
	Kompletny uchwyt 5m	**CUT40001**	**---**

Pozostałe części po uzgodnieniu z działem handlowym.

* Numery katalogowe THERMAL DYNAMICS zostały przywołane jedynie w celu identyfikacji pozycji kompatybilnych z częściami TECWELD. Żadne z oferowanych wyrobów nie są oryginalnymi częściami TRAFIMET a jedynie ich zamiennikami. Nazwy TECWELD, są prawnie chronione.

CB-50 G1/4"

Uchwyt do cięcia plazmą chłodzony powietrzem CB-50 G1/4"

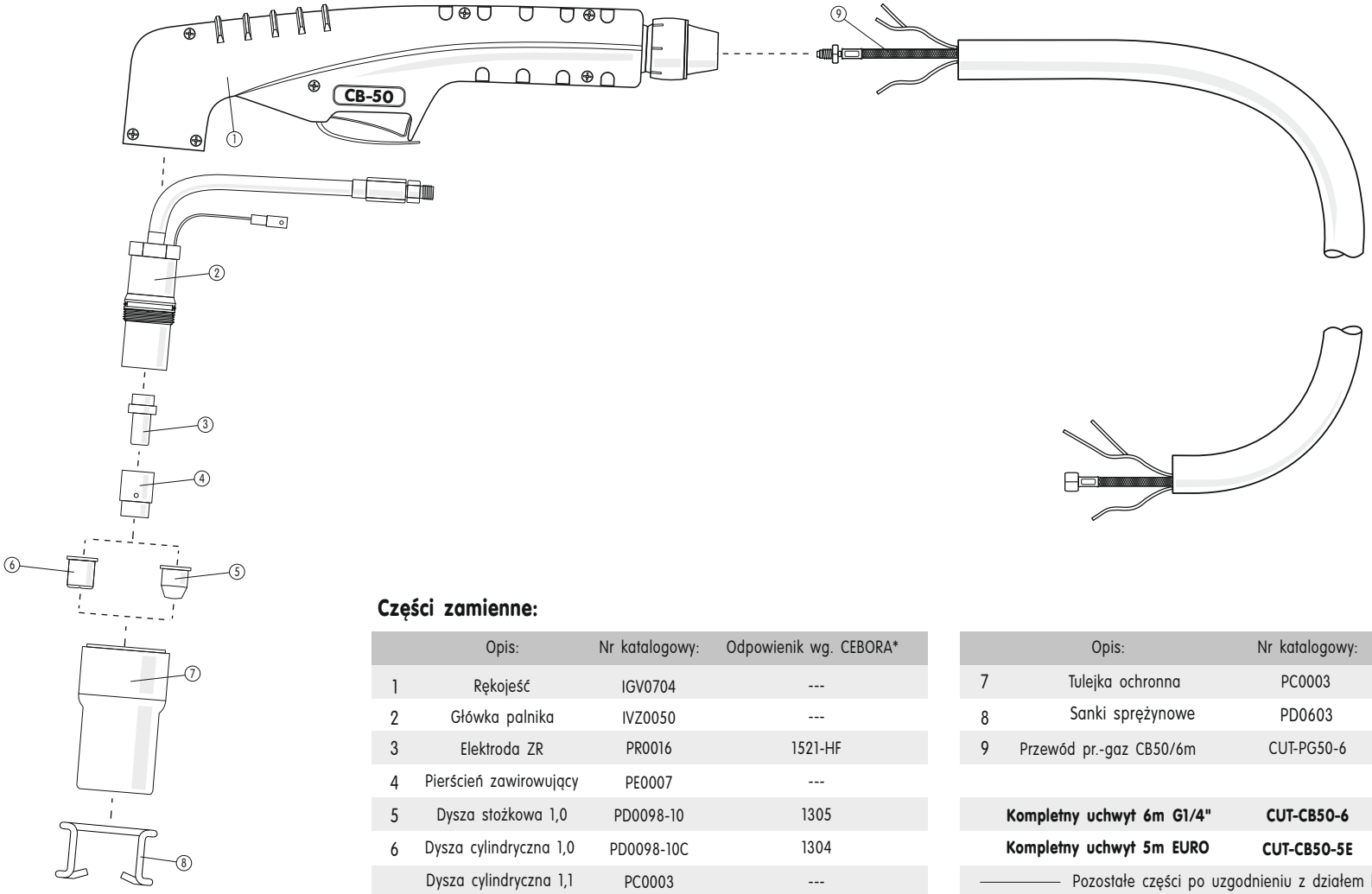

Części zamienne:

	Opis:	Nr katalogowy:	Odpowienik wg. CEBORA*
1	Rękojeść	IGV0704	---
2	Główka palnika	IVZ0050	---
3	Elektroda ZR	PR0016	1521-HF
4	Pierścień zawirowujący	PE0007	---
5	Dysza stożkowa 1,0	PD0098-10	1305
6	Dysza cylindryczna 1,0	PD0098-10C	1304
	Dysza cylindryczna 1,1	PC0003	---

	Opis:	Nr katalogowy:	Odpowienik wg. CEBORA*
7	Tulejka ochronna	PC0003	---
8	Sanki sprężynowe	PD0603	---
9	Przewód pr.-gaz CB50/6m	CUT-PG50-6	---
	Kompletny uchwyt 6m G1/4"	**CUT-CB50-6**	**---**
	Kompletny uchwyt 5m EURO	**CUT-CB50-5E**	**---**

Pozostałe części po uzgodnieniu z działem handlowym.

* Numery katalogowe CEBORA zostały przywołane jedynie w celu identyfikacji pozycji kompatybilnych z częściami TECWELD. Żadne z oferowanych wyrobów nie są oryginalnymi częściami CEBORA a jedynie ich zamiennikami. Nazwy TECWELD, są prawnie chronione.

CB-50 EURO

Uchwyt do cięcia plazmą chłodzony powietrzem CB-50 EURO

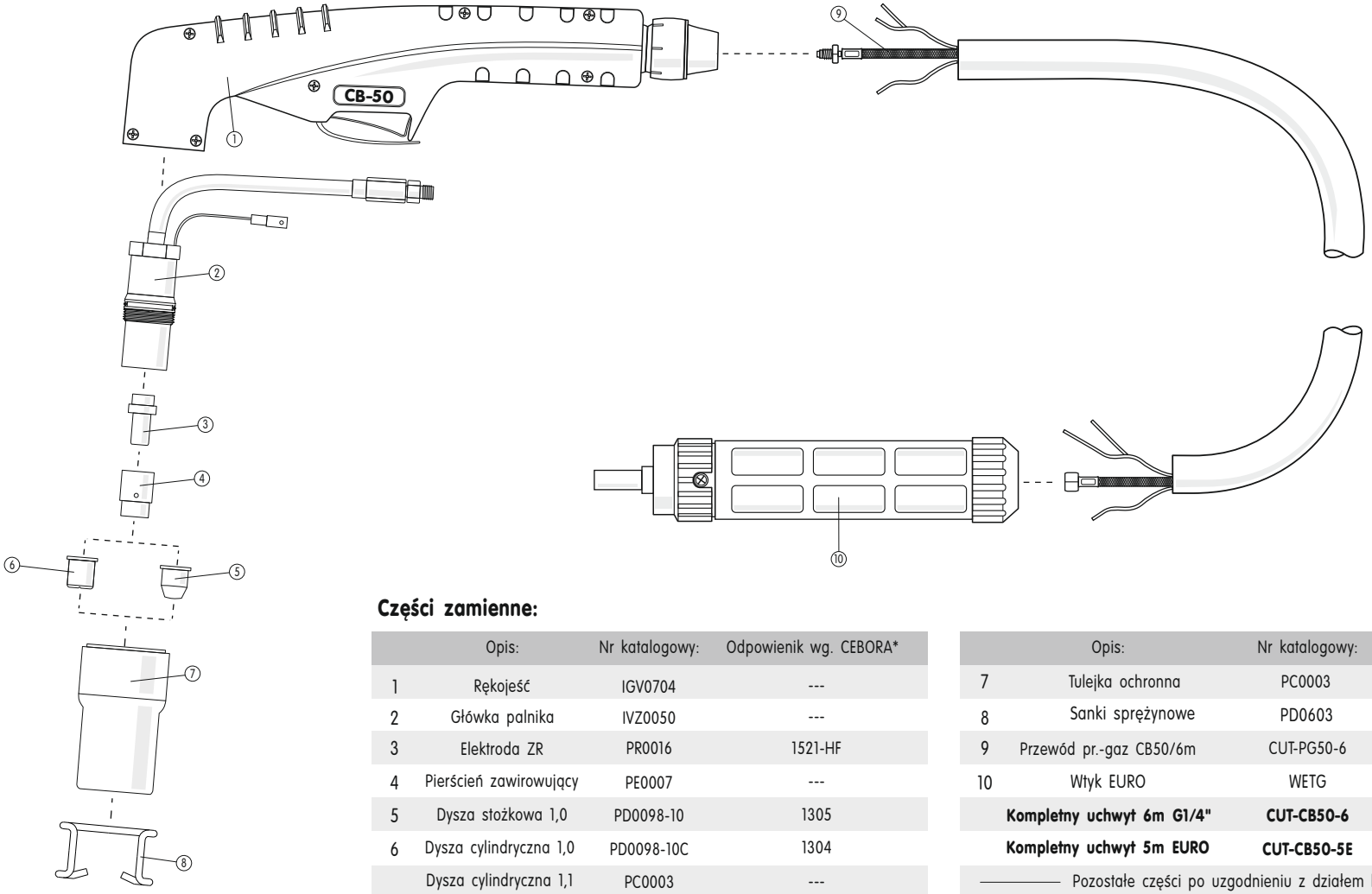

Części zamienne:

	Opis:	Nr katalogowy:	Odpowienik wg. CEBORA*
1	Rękojeść	IGV0704	---
2	Główka palnika	IVZ0050	---
3	Elektroda ZR	PR0016	1521-HF
4	Pierścień zawirowujący	PE0007	---
5	Dysza stożkowa 1,0	PD0098-10	1305
6	Dysza cylindryczna 1,0	PD0098-10C	1304
	Dysza cylindryczna 1,1	PC0003	---

	Opis:	Nr katalogowy:	Odpowienik wg. CEBORA*
7	Tulejka ochronna	PC0003	---
8	Sanki sprężynowe	PD0603	---
9	Przewód pr.-gaz CB50/6m	CUT-PG50-6	---
10	Wtyk EURO	WETG	---
	Kompletny uchwyt 6m G1/4"	**CUT-CB50-6**	**---**
	Kompletny uchwyt 5m EURO	**CUT-CB50-5E**	**---**
	Pozostałe części po uzgodnieniu z działem handlowym.		

* Numery katalogowe CEBORA zostały przywołane jedynie w celu identyfikacji pozycji kompatybilnych z częściami TECWELD. Żadne z oferowanych wyrobów nie są oryginalnymi częściami CEBORA a jedynie ich zamiennikami. Nazwy TECWELD, są prawnie chronione.

A-81 (TF-81)

Uchwyt do cięcia plazmą chłodzony powietrzem A-81 (TF-81)

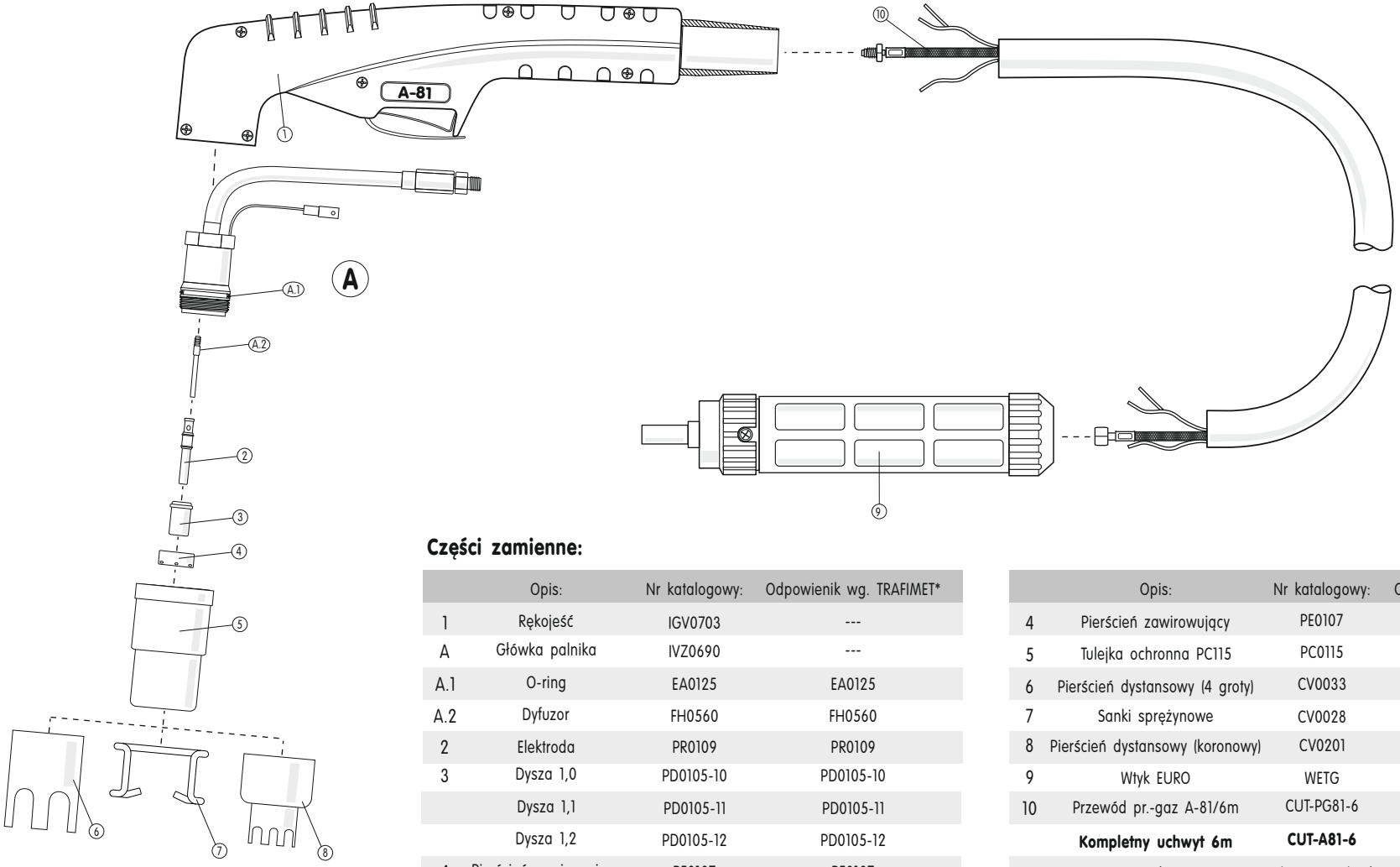

Części zamienne:

	Opis:	Nr katalogowy:	Odpowienik wg. TRAFIMET*
1	Rękojeść	IGV0703	---
A	Główka palnika	IVZ0690	---
A.1	O-ring	EA0125	EA0125
A.2	Dyfuzor	FH0560	FH0560
2	Elektroda	PR0109	PR0109
3	Dysza 1,0	PD0105-10	PD0105-10
	Dysza 1,1	PD0105-11	PD0105-11
	Dysza 1,2	PD0105-12	PD0105-12
4	Pierścień zawirowujący	PE0107	PE0107

	Opis:	Nr katalogowy:	Odpowienik wg. TRAFIMET*
4	Pierścień zawirowujący	PE0107	PE0107
5	Tulejka ochronna PC115	PC0115	PC0115
6	Pierścień dystansowy (4 groty)	CV0033	CV0033
7	Sanki sprężynowe	CV0028	CV0028
8	Pierścień dystansowy (koronowy)	CV0201	CV0201
9	Wtyk EURO	WETG	---
10	Przewód pr.-gaz A-81/6m	CUT-PG81-6	---
	Kompletny uchwyt 6m	**CUT-A81-6**	**---**
	Pozostałe części po uzgodnieniu z działem handlowym.		

* Numery katalogowe TRAFIMET zostały przywołane jedynie w celu identyfikacji pozycji kompatybilnych z częściami TECWELD. Żadne z oferowanych wyrobów nie są oryginalnymi częściami TRAFIMET a jedynie ich zamiennikami. Nazwy TECWELD, są prawnie chronione.

A-101

Uchwyt do cięcia plazmą chłodzony powietrzem A-101

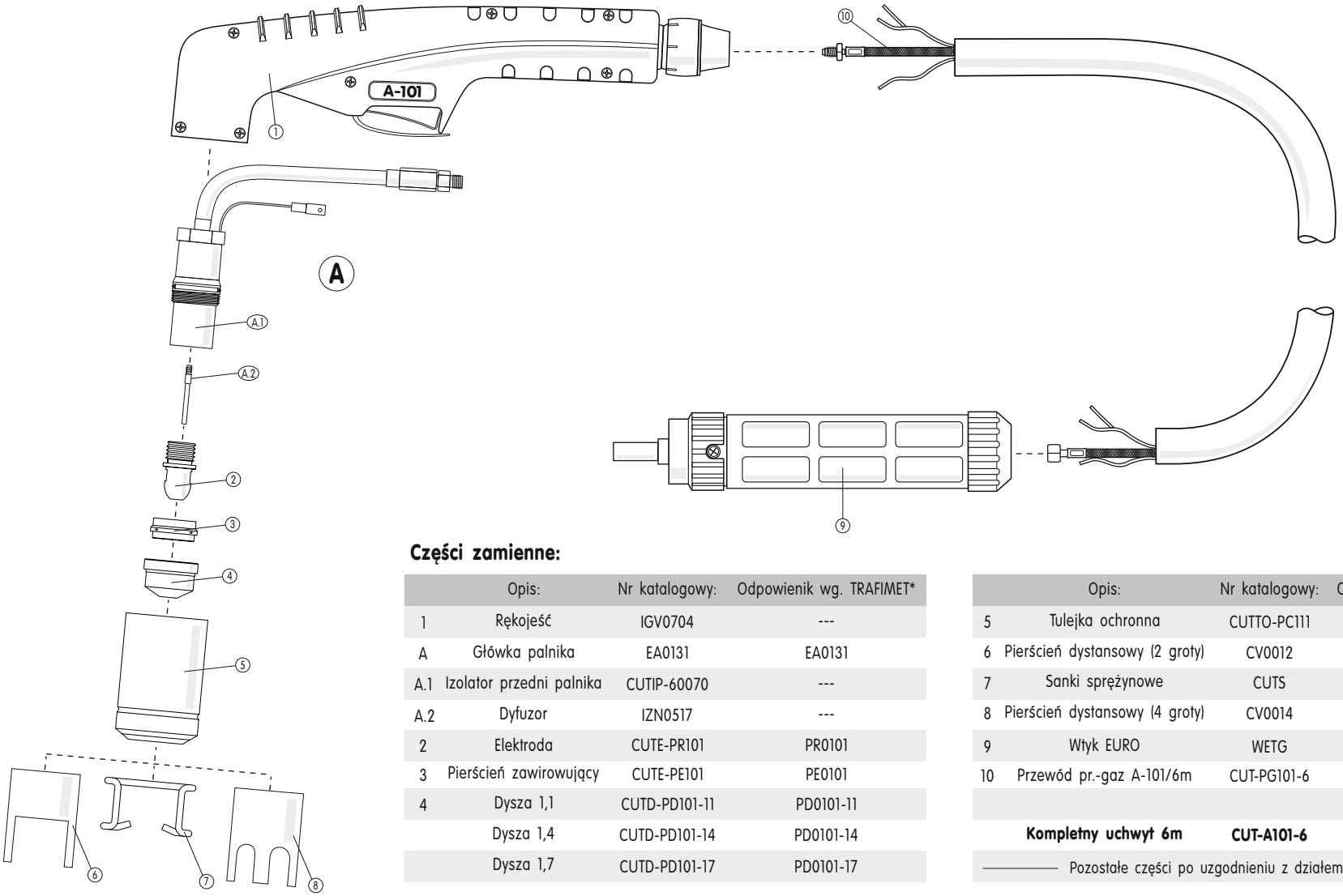

Części zamienne:

	Opis:	Nr katalogowy:	Odpowienik wg. TRAFIMET*
1	Rękojeść	IGV0704	---
A	Główka palnika	EA0131	EA0131
A.1	Izolator przedni palnika	CUTIP-60070	---
A.2	Dyfuzor	IZN0517	---
2	Elektroda	CUTE-PR101	PR0101
3	Pierścień zawirowujący	CUTE-PE101	PE0101
4	Dysza 1,1	CUTD-PD101-11	PD0101-11
	Dysza 1,4	CUTD-PD101-14	PD0101-14
	Dysza 1,7	CUTD-PD101-17	PD0101-17

	Opis:	Nr katalogowy:	Odpowienik wg. TRAFIMET*
5	Tulejka ochronna	CUTTO-PC111	PC0111
6	Pierścień dystansowy (2 groty)	CV0012	CV0012
7	Sanki sprężynowe	CUTS	CV0011
8	Pierścień dystansowy (4 groty)	CV0014	CV0014
9	Wtyk EURO	WETG	---
10	Przewód pr.-gaz A-101/6m	CUT-PG101-6	---
	Kompletny uchwyt 6m	**CUT-A101-6**	**---**

Pozostałe części po uzgodnieniu z działem handlowym.

* Numery katalogowe TRAFIMET zostały przywołane jedynie w celu identyfikacji pozycji kompatybilnych z częściami TECWELD. Żadne z oferowanych wyrobów nie są oryginalnymi częściami TRAFIMET a jedynie ich zamiennikami. Nazwy TECWELD, są prawnie chronione.

A-141 (TF-141)

Uchwyt do cięcia plazmą chłodzony powietrzem A-141 (TF-141)

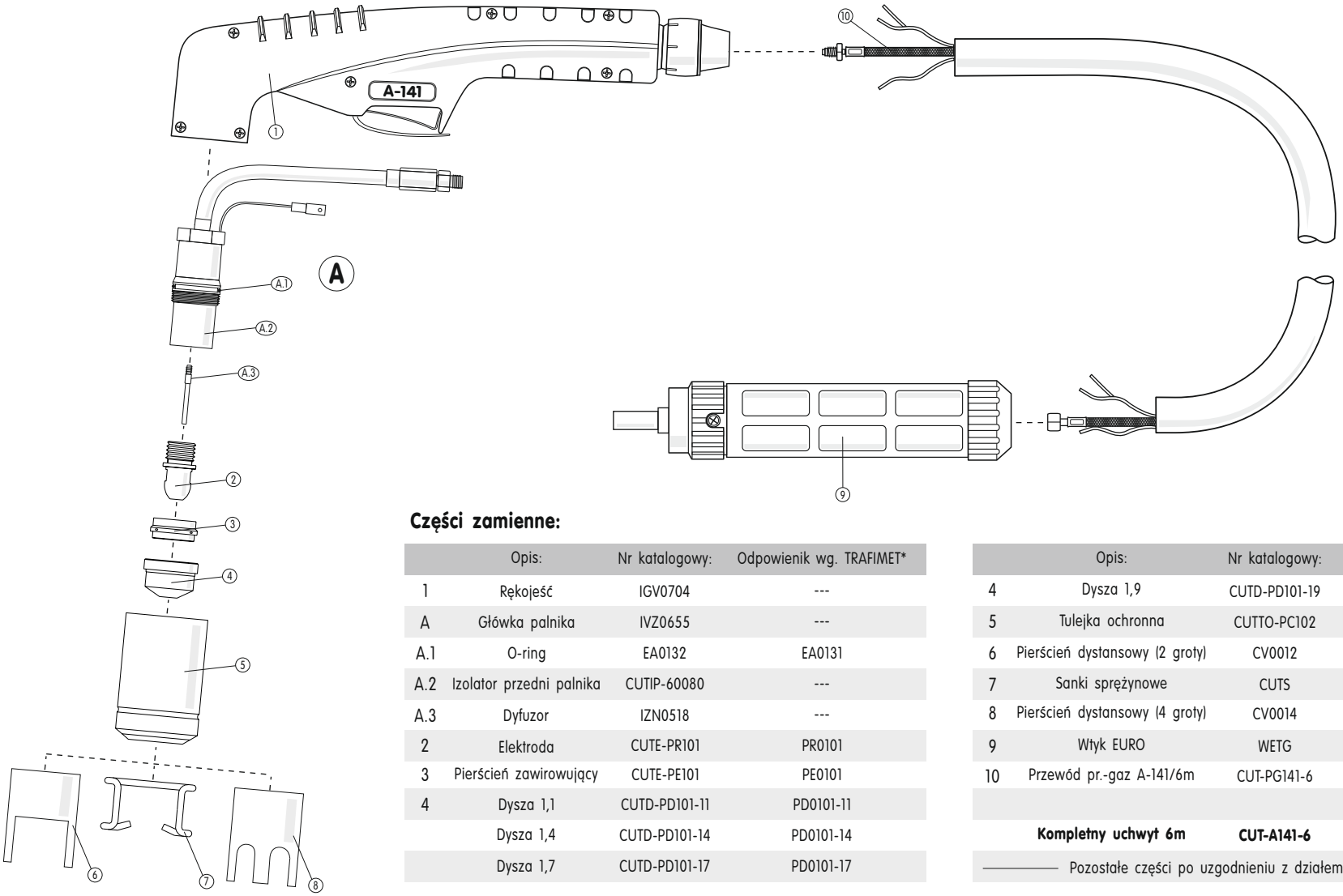

Części zamienne:

	Opis:	Nr katalogowy:	Odpowienik wg. TRAFIMET*
1	Rękojeść	IGV0704	---
A	Główka palnika	IVZ0655	---
A.1	O-ring	EA0132	EA0131
A.2	Izolator przedni palnika	CUTIP-60080	---
A.3	Dyfuzor	IZN0518	---
2	Elektroda	CUTE-PR101	PR0101
3	Pierścień zawirowujący	CUTE-PE101	PE0101
4	Dysza 1,1	CUTD-PD101-11	PD0101-11
	Dysza 1,4	CUTD-PD101-14	PD0101-14
	Dysza 1,7	CUTD-PD101-17	PD0101-17

	Opis:	Nr katalogowy:	Odpowienik wg. TRAFIMET*
4	Dysza 1,9	CUTD-PD101-19	PD0101-19
5	Tulejka ochronna	CUTTO-PC102	PC0102
6	Pierścień dystansowy (2 groty)	CV0012	CV0012
7	Sanki sprężynowe	CUTS	CV0011
8	Pierścień dystansowy (4 groty)	CV0014	CV0014
9	Wtyk EURO	WETG	---
10	Przewód pr.-gaz A-141/6m	CUT-PG141-6	---
	Kompletny uchwyt 6m	**CUT-A141-6**	**---**

Pozostałe części po uzgodnieniu z działem handlowym.

* Numery katalogowe TRAFIMET zostały przywołane jedynie w celu identyfikacji pozycji kompatybilnych z częściami TECWELD. Żadne z oferowanych wyrobów nie są oryginalnymi częściami TRAFIMET a jedynie ich zamiennikami. Nazwy TECWELD, są prawnie chronione.

IPTM120 EURO

Maszynowy uchwyt do cięcia plazmą chłodzony powietrzem IPTM120 EURO

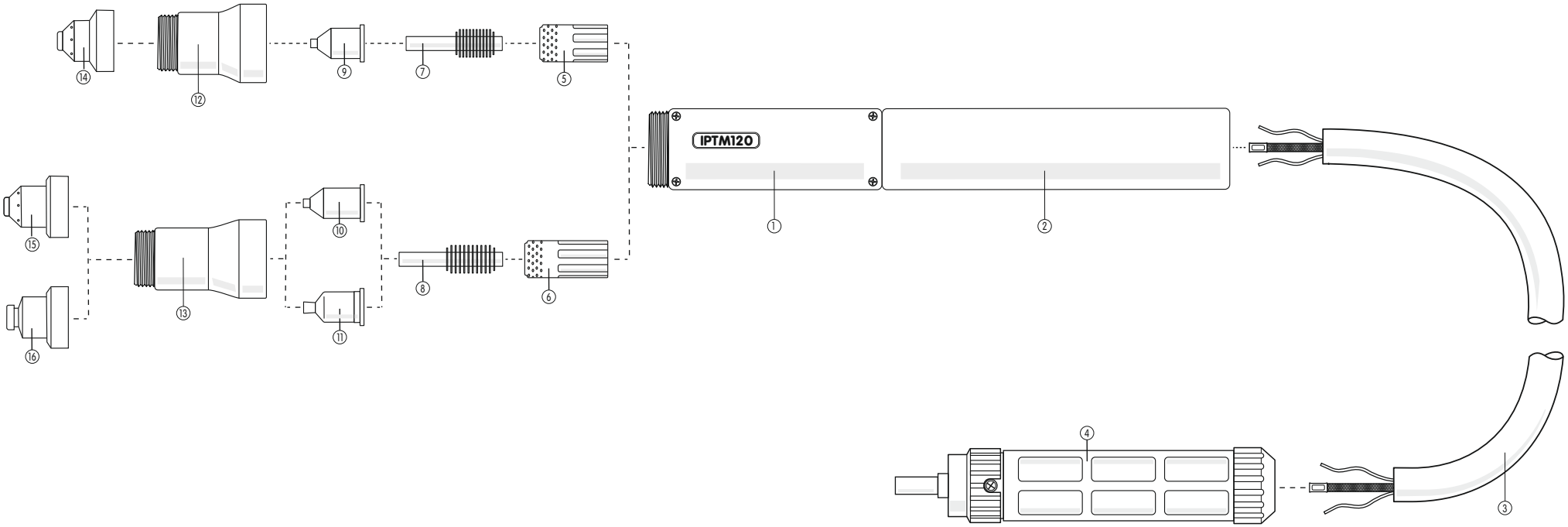

Części zamienne:

Nr	Opis	Nr katalogowy	Odpowienik wg. Hypertherm*
1	Główka palnika	7811471	---
2	Rękojeść	7811472	---
3	Zespół przewodów	7811473	---
4	Wtyk EURO	7811474	---
5	Pierścień zawirowujący 40-80A	7811475	120925
6	Pierścień zawirowujący 100-130A	7811476	220051
7	Elektroda 40-80A	7811477	120926

Nr	Opis	Nr katalogowy	Odpowienik wg. Hypertherm*
8	Elektroda 100-130A	7811478	220037
9	Dysza 1.0 40A	7811479	120932
	Dysza 1.2 60A	7811480	120931
	Dysza 1.4 80A	7811481	120927
10	Dysza 100A	7811482	220011
11	Dysza 130A	7811483	---
12	Osłona dyszy 40-80A	7811485	---

Nr	Opis	Nr katalogowy	Odpowienik wg. Hypertherm*
13	Osłona dyszy 80-130A	7811486	---
14	Pierścień dystansowy maszynowy 40-80A	7811487	120930
15	Pierścień dystansowy maszynowy 100A	7811488	220047
16	Pierścień dystansowy maszynowy 100-130A	7811489	---
Kompletny uchwyt IPTM120 12m EURO		**7811490**	

* Numery katalogowe HYPERTHERM zostały przywołane jedynie w celu identyfikacji pozycji kompatybilnych z częściami TECWELD. Żadne z oferowanych wyrobów nie są oryginalnymi częściami HYPERTHERM a jedynie ich zamiennikami. Nazwy TECWELD, są prawnie chronione.

IPXM102 EURO

Maszynowy uchwyt do cięcia plazmą chłodzony powietrzem IPXM102 EURO

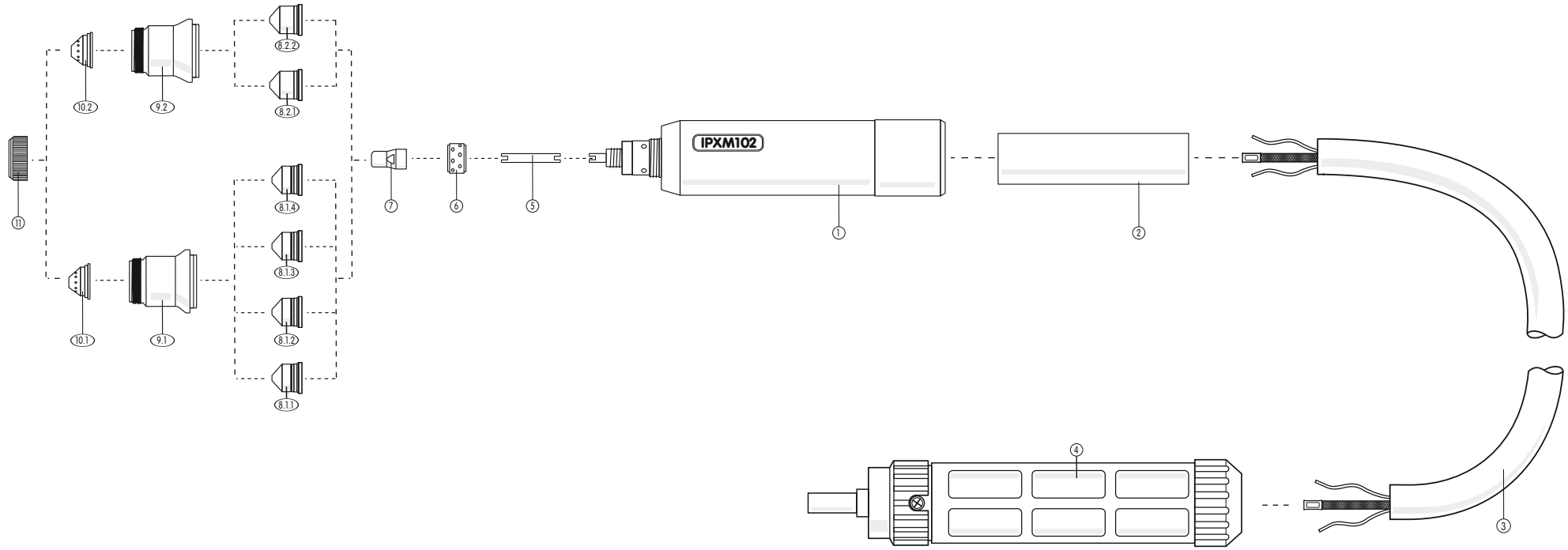

Części zamienne:

Nr	Opis	Nr katalogowy
1	Główka palnika	7811910
2	Rękojeść	---
3	Zespół przewodów	---
4	Wtyk EURO	---
5	Dyfuzor	7811898
6	Pierścień zawirowujący	7811900
7	Elektroda	7811899

Nr	Opis	Nr katalogowy
8.1.1	Dysza 1.0 40A	7811903
8.1.2	Dysza 1.1 50A	7811904
8.1.3	Dysza 1.2 60A	7811905
8.1.4	Dysza 1.4 80A	7811906
8.2.1	Dysza 1.6 100A	7811901
8.2.2	Dysza 1.8 120A	7811902
9.1	Tulejka ochronna 40-80A	7811908

Nr	Opis	Nr katalogowy
9.2	Tulejka ochronna 80-120A	7811907
10.1	Pierścień dystansowy 40-80A	7811913
10.2	Pierścień dystansowy 80-120A	7811912
11	Pierścień mocujący	7811909
Kompletny uchwyt IPXM102 9m EURO		**7811933**

IPX102 EURO

Ręczny uchwyt do cięcia plazmą chłodzony powietrzem IPX102 EURO

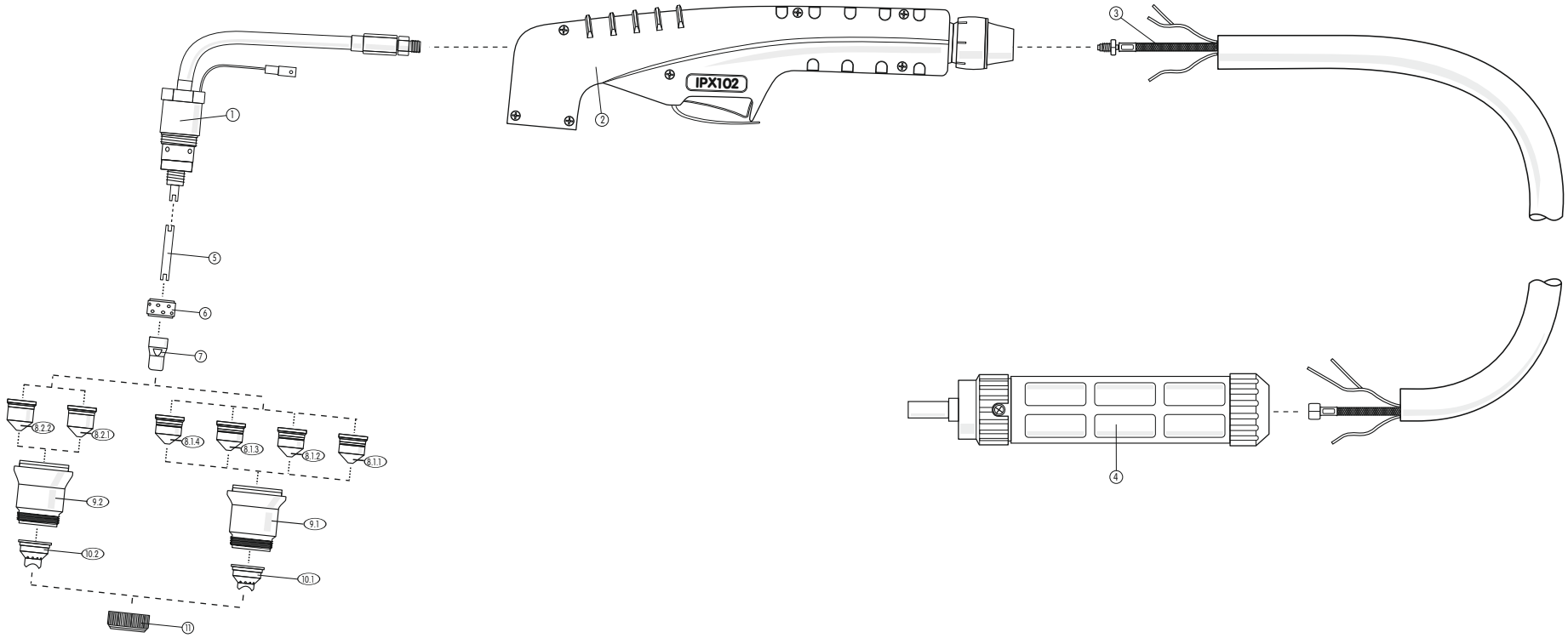

Części zamienne:

Nr	Opis	Nr katalogowy
1	Główka palnika	7811910
2	Rękojeść	---
3	Zespół przewodów	---
4	Wtyk EURO	---
5	Dyfuzor	7811898
6	Pierścień zawirowujący	7811900
7	Elektroda	7811899

Nr	Opis	Nr katalogowy
8.1.1	Dysza 1.0 40A	7811903
8.1.2	Dysza 1.1 50A	7811904
8.1.3	Dysza 1.2 60A	7811905
8.1.4	Dysza 1.4 80A	7811906
8.2.1	Dysza 1.6 100A	7811901
8.2.2	Dysza 1.8 120A	7811902
9.1	Tulejka ochronna 40-80A	7811908

Nr	Opis	Nr katalogowy
9.2	Tulejka ochronna 80-120A	7811907
10.1	Pierścień dystansowy 40-80A	7812081
10.2	Pierścień dystansowy 100A	7812195
11	Pierścień mocujący	7811909
Kompletny uchwyt IPX102 6m EURO		**7812080**